No.31680-1
No.31681-1
No.31682-1

底あて付きトートバッグ

kamakura SWANY

作品見本

縫代の付け方（参考）

型紙には縫代は含まれておりません
１cm の縫代を付けて裁断して下さい

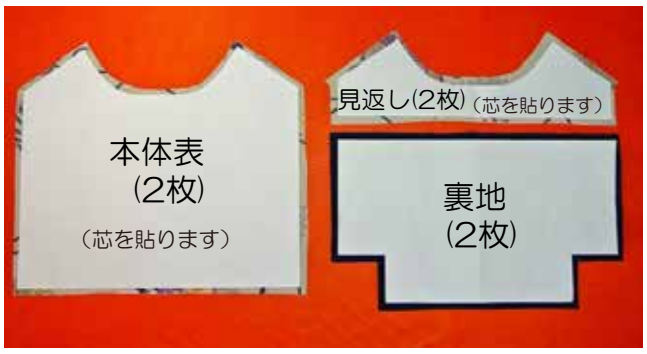

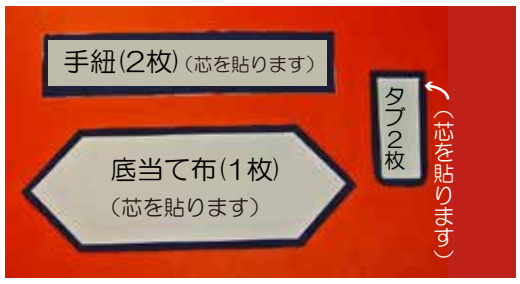

※（芯を貼ります）の表記は接着芯を貼る場合の目安です。
生地の厚さやお好みにより、貼らなくてもお作り頂けます
接着芯を使用する場合は、表地と同じ大きさに裁断して表地の裏に貼ります

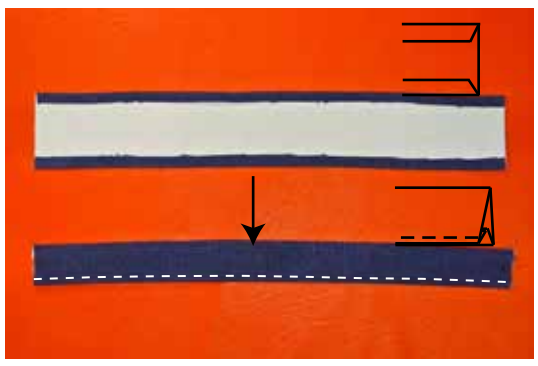

① 手紐を作る
手紐を出来上がりに折り縫う

② 手紐を仮止めする
本体表の手紐付け位置に合わせ手紐を
仮止めする

③ 底を縫う
③-1 本体表を中表に合わせて底を
出来上がりまで縫う

③-2 縫代をアイロンで割る

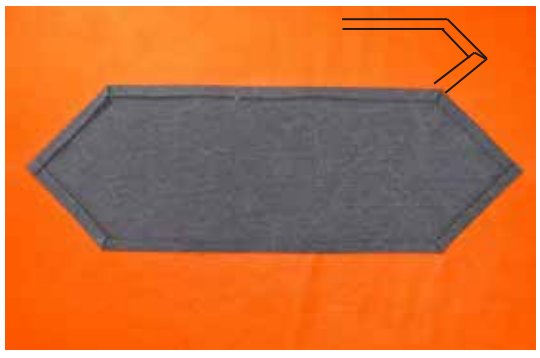

④ 底当てを付ける
④-1 底当ての周囲を出来上がりに折る

④-2 ③の底当て付け位置に合わせ
周囲を縫う

⑤ 見返しと裏地を縫う
⑤-1 見返しと裏地を中表に合わせて
縫う

⑤-2 縫代を裏地側に倒し、ステッチ
する

⑥ 口を縫う
本体表と⑤を中表に合わせて口を縫い
縫代に切り込みを入れる
（脇は出来上がりまで）

⑦ 脇を縫う

⑥を広げ、本体表どうし裏どうしを中表に合わせてそれぞれ脇を出来上がりまで縫う

⑧ 裏地の底を縫う

裏地を中表に合わせ底を縫う（返し口をあけておく

⑨ 裏地のマチを縫う

マチを広げて縫う（2ヶ所）

⑩ 表に返す

裏地の返し口から表に返し口にステッチする

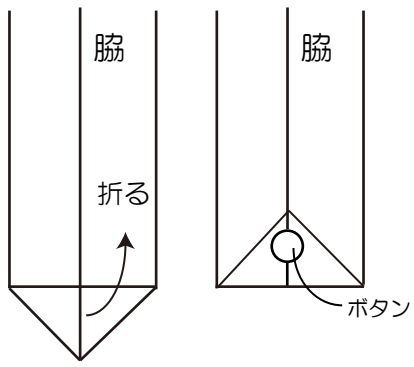

⑪ マチにボタンを付ける

本体表のマチを折り上げボタンを付ける（両側）

⑫ タブを作る

⑫-1 タブの裏にマグホックを付けて上部を出来上がりに折っておく

⑫-2 タブを中表に合わせて周囲を縫う（上部に返し口をあけておく）

⑫-3 表に返し周囲にステッチする

⑬ タブを付ける

飾りボタンをタブの表に付けて、本体付け位置に付ける

⑭ マグホックを付ける

本体表に底の返し口から表地だけにマグホックを付ける

⑮ 底板を入れる

底の出来上がりサイズより５㎜小さくカットし、（角は丸くカットする）両面テープを貼り、本体底の裏に貼る

⑯ 返し口を縫う

裏の返し口を出来上がりに折り縫う

マグホックの付け方

バッグの開閉に使われる磁石で出来ているパーツ

① F芯と生地の付け位置に印をして穴をあける

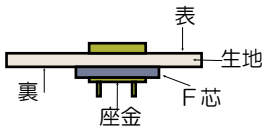

②上の図の様にマグの足を通す

③座金を通し足を外側に倒す

④ペラペラ芯を貼る